Aufbauanleitung

Schuhschrank

Artikel Nummer: 4347601

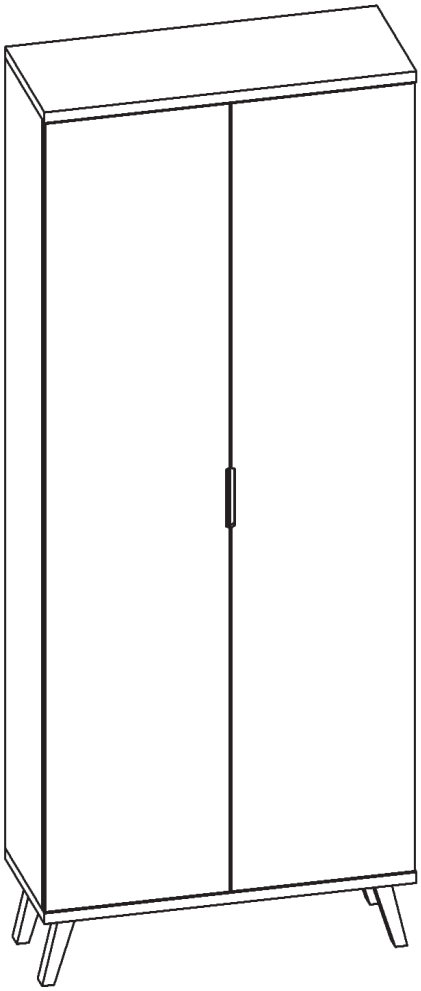

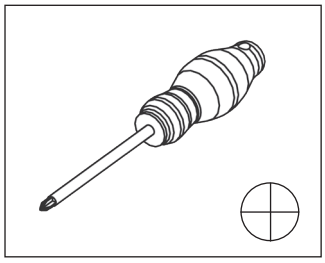

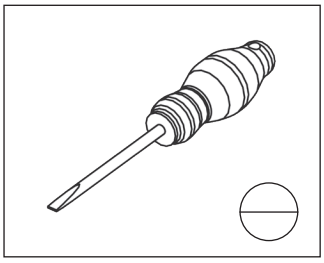

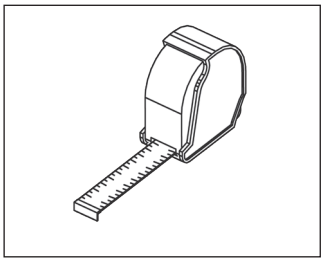

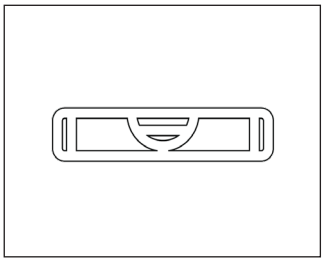

Waschbär:
Waschbär GmbH
Wöhlerstr. 4
79108 Freiburg
Deutschland

Kundenservice:

Deutschland:	Tel. 0761 70 77 89 20	Mo - Fr: 8.00 - 18.00 Uhr	waschbaer.de
Österreich:	Tel. +43 5574 251 10	Mo - Fr: 8.00 - 18.00 Uhr	waschbaer.at
Schweiz:	Tel. 0848 44 55 66	Mo - Fr: 9.00 - 17.00 Uhr	waschbaer.ch
Nederland:	Tel. 030 774 02 96	ma t/m vr: 9.00 - 17.00 uur	waschbaer.nl

Hersteller:
Firma Wielobranżowa Drewdom
Gatniki 16a
26-200 Końskie
Poland

Aufbauanleitung

Artikel Nummer: 4347601

Schuhschrank

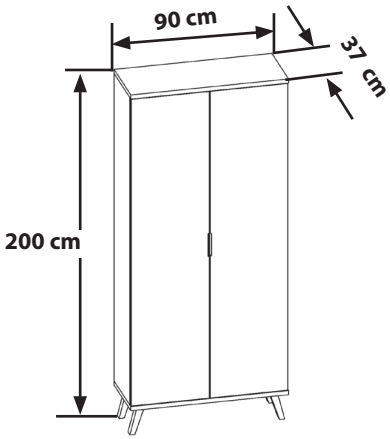

Zubehör

VS1 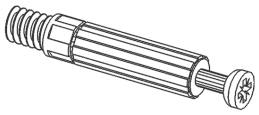 **18x**	EX1 **26x**	VS2 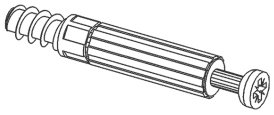 **8x**
BT1 **56x**	KR2 **8x**	IS1 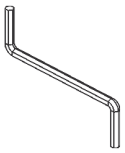 **1x**
RW1 16mm **30x**		

1 **x1** (185x35x2cm)

2 **x1** (185x35x2cm)

3 **x1** (90x37x2,5cm)

4 **x1** (90x37x2,5cm)

5 **x14** (42x33,5x2cm)

6 **x2** (42x33,5x2cm)

7 **x1** (185x34,5x2cm)

8 **x2** (184,5x44,5x2cm)

9 **x1** (186,8x87,7x0,4cm)

10 **x4** (12x8x4,5cm)

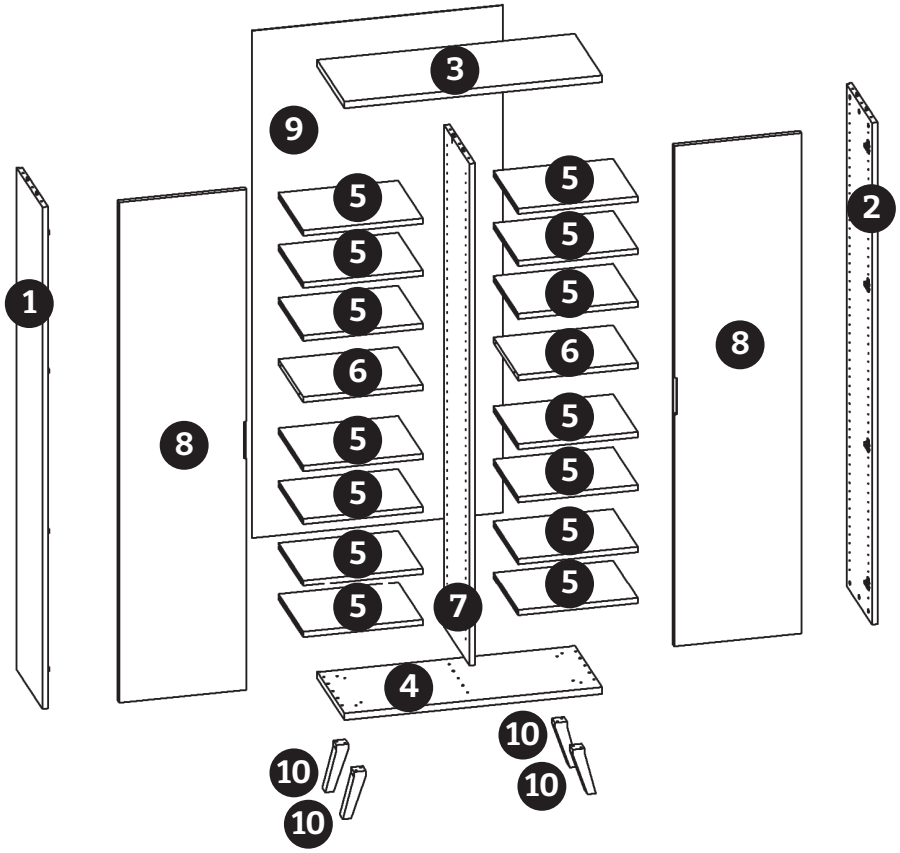

Aufbauanleitung

Artikel Nummer: 4347601

Schuhschrank

1

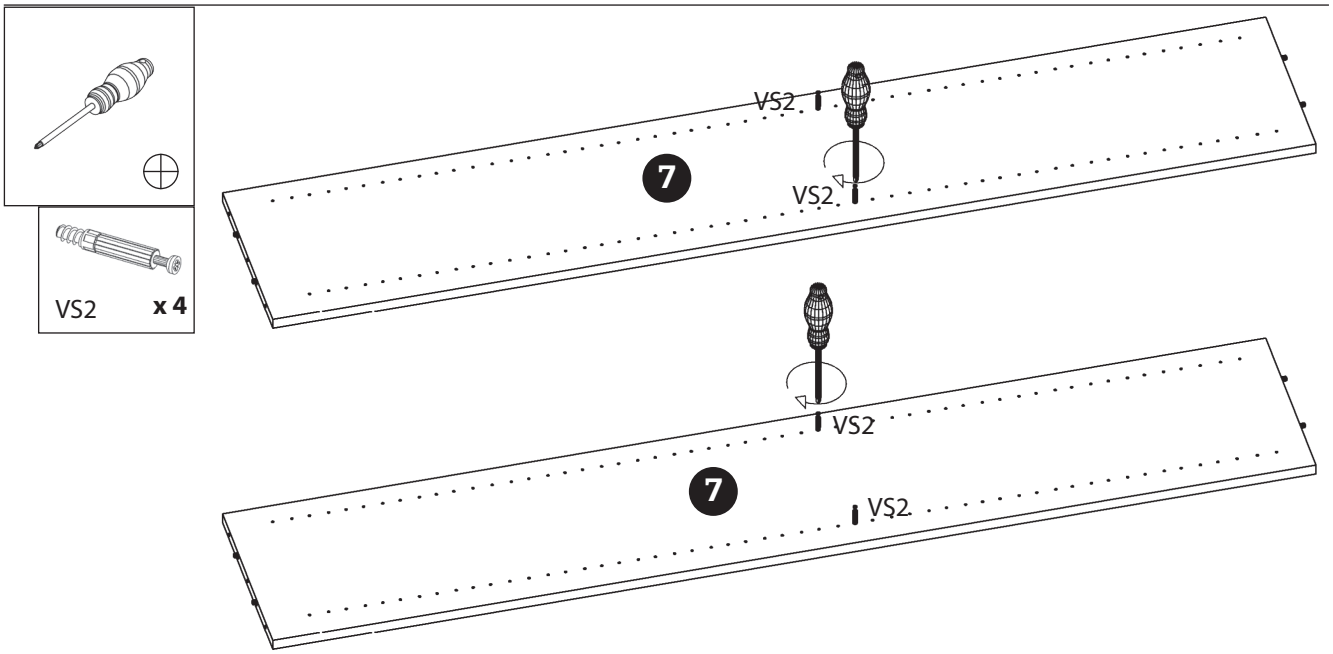

2

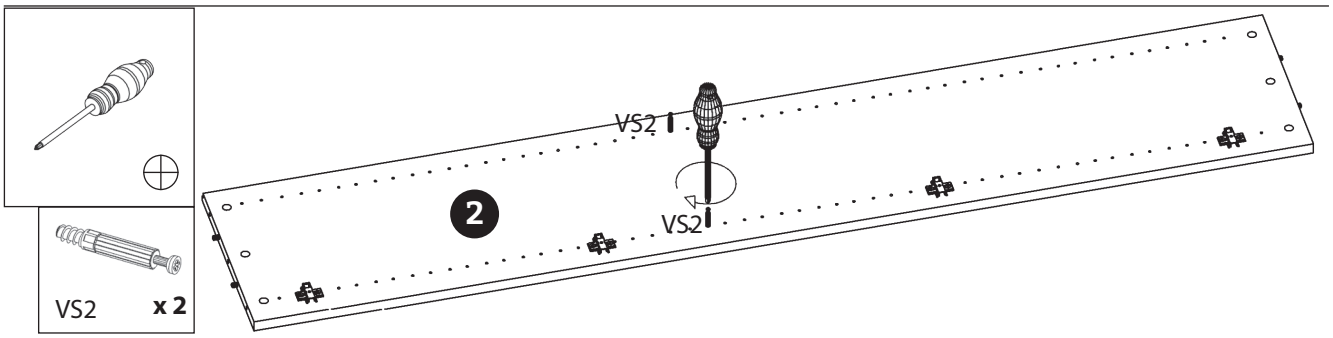

3

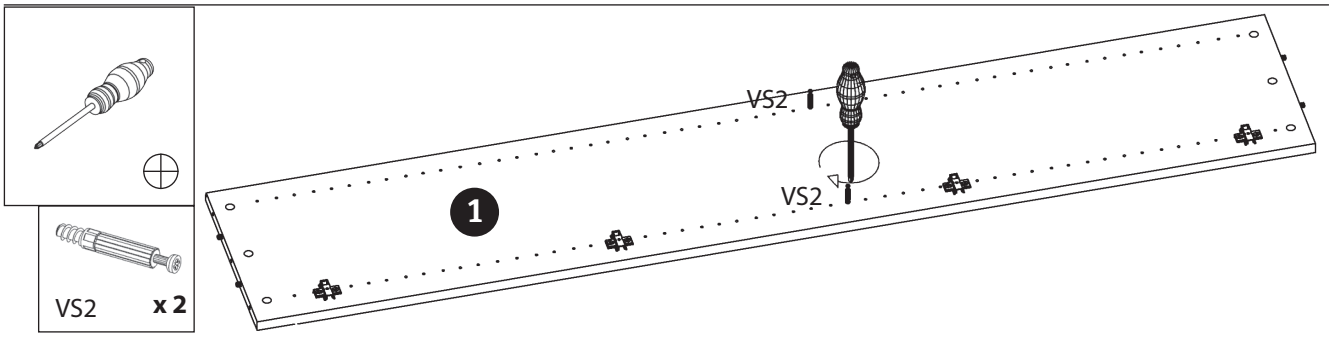

4

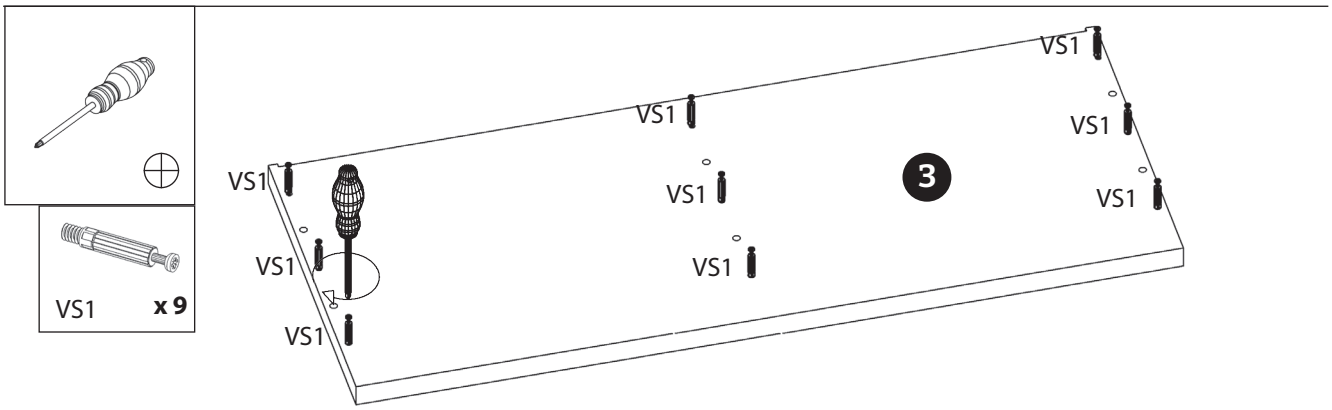

Schuhschrank

5

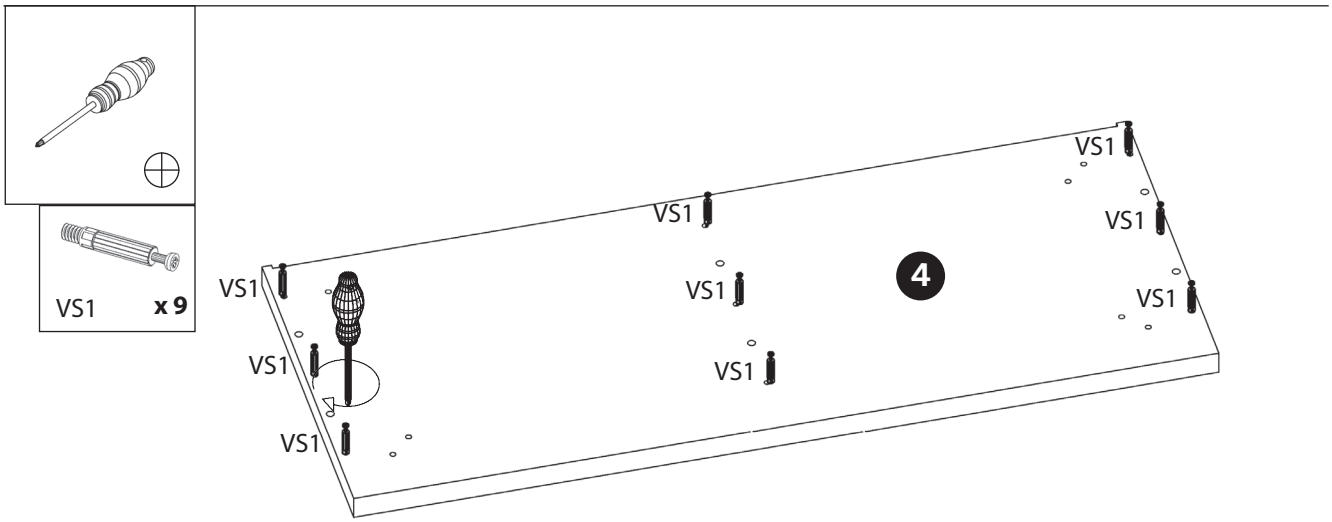

6

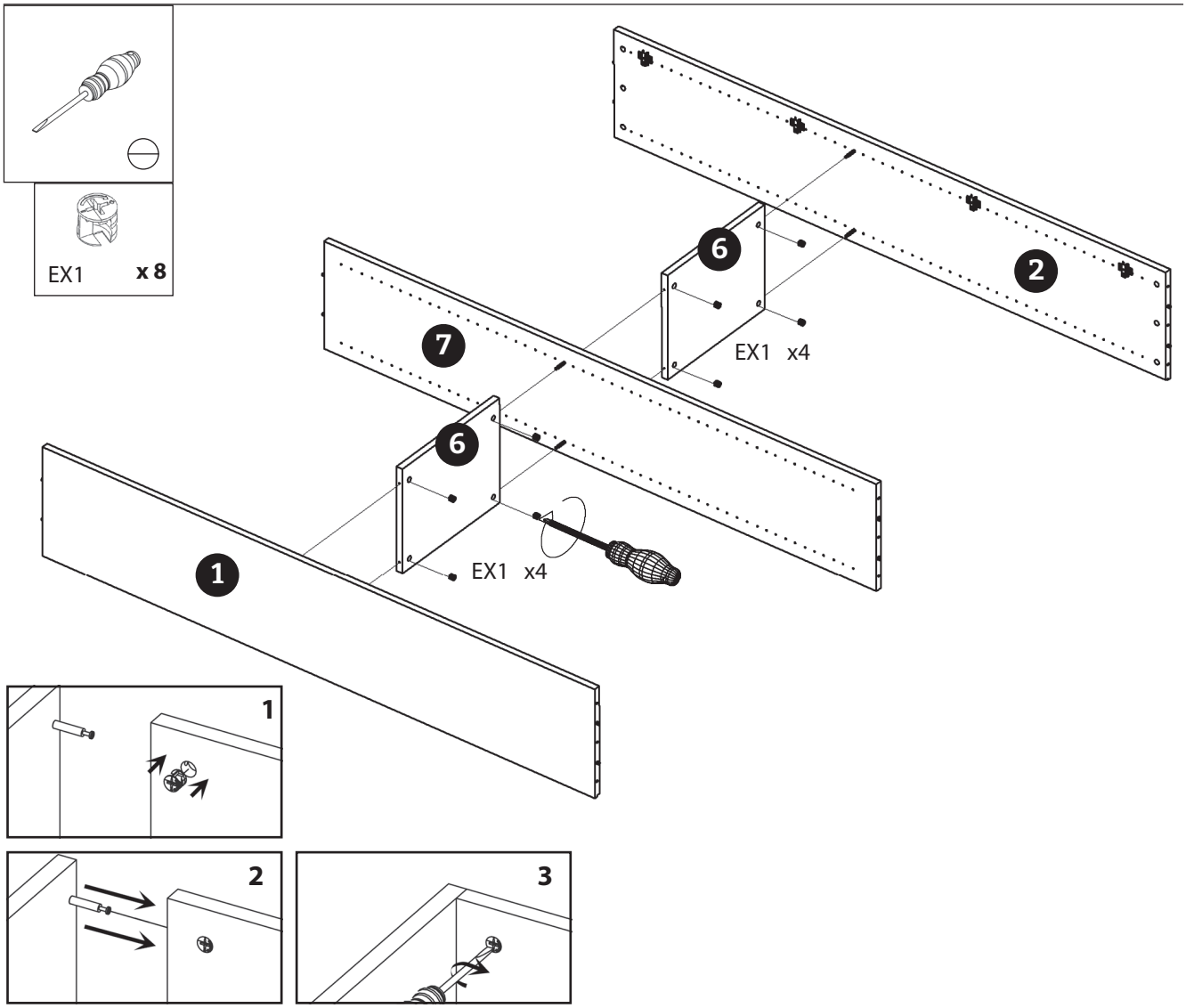

Schuhschrank

7

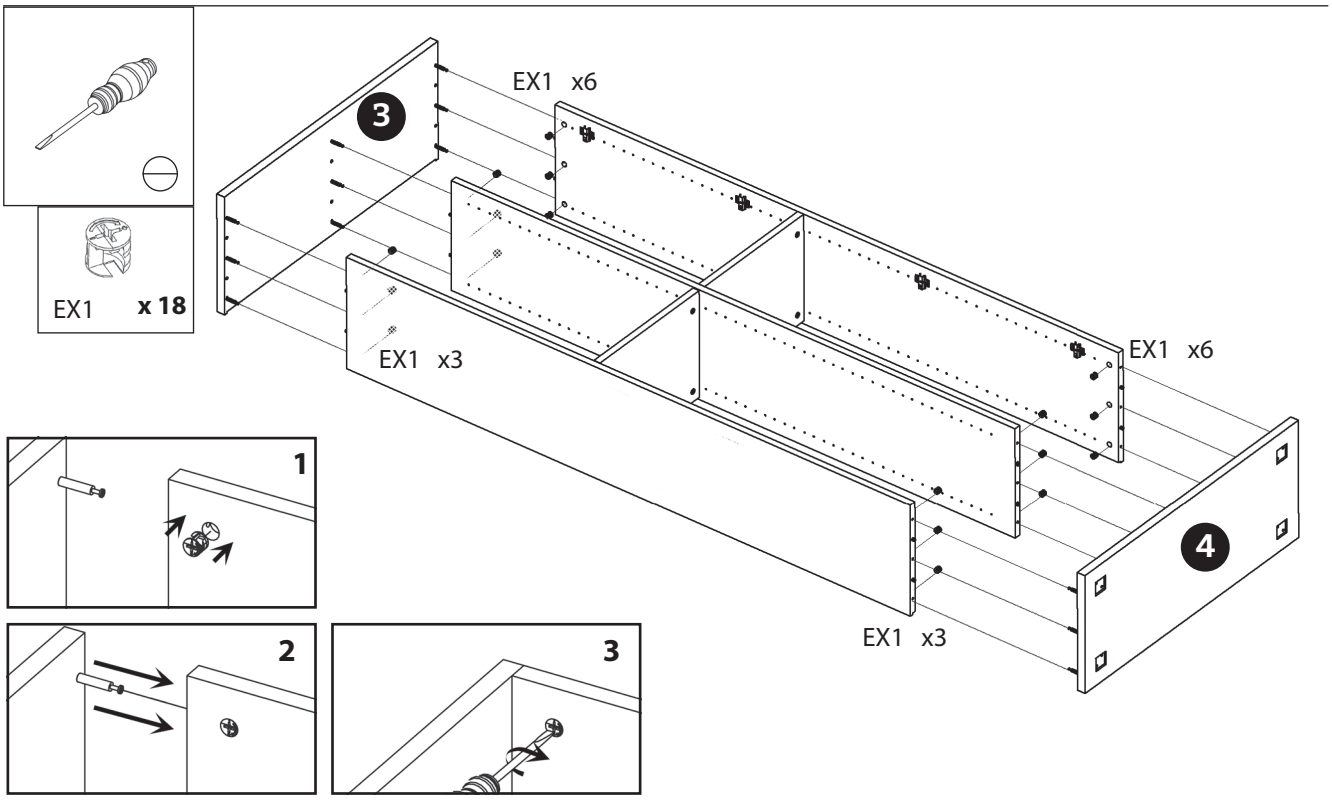

8

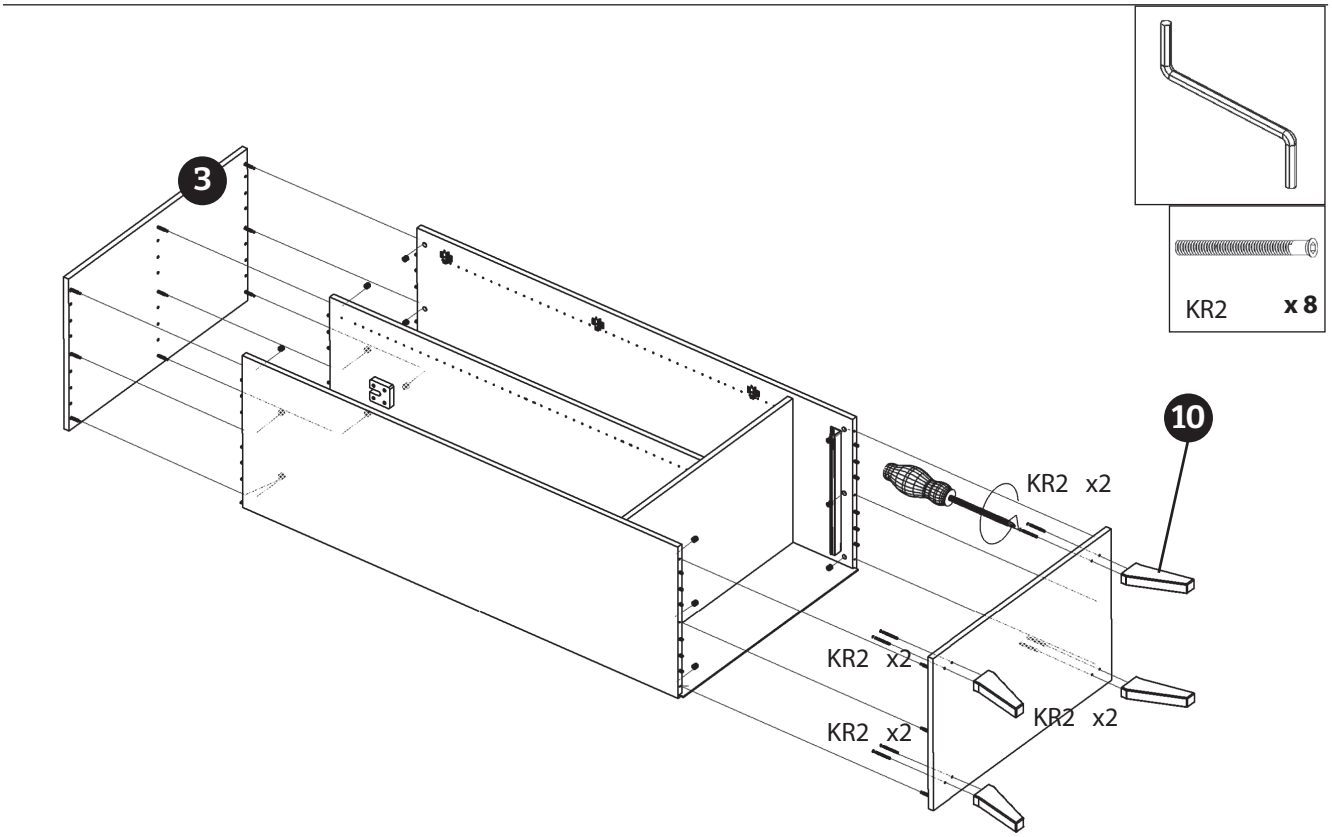

Schuhschrank

9

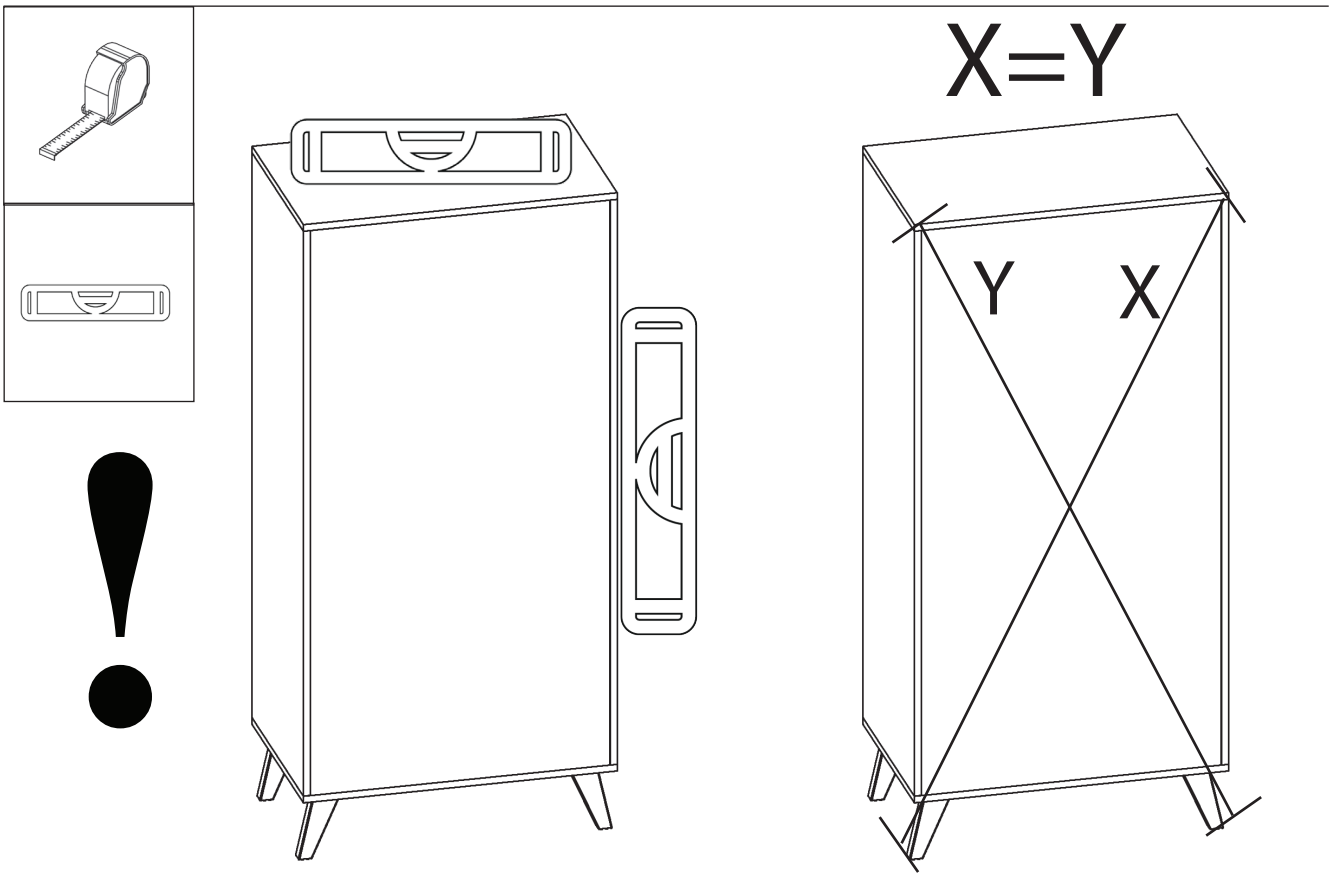

10

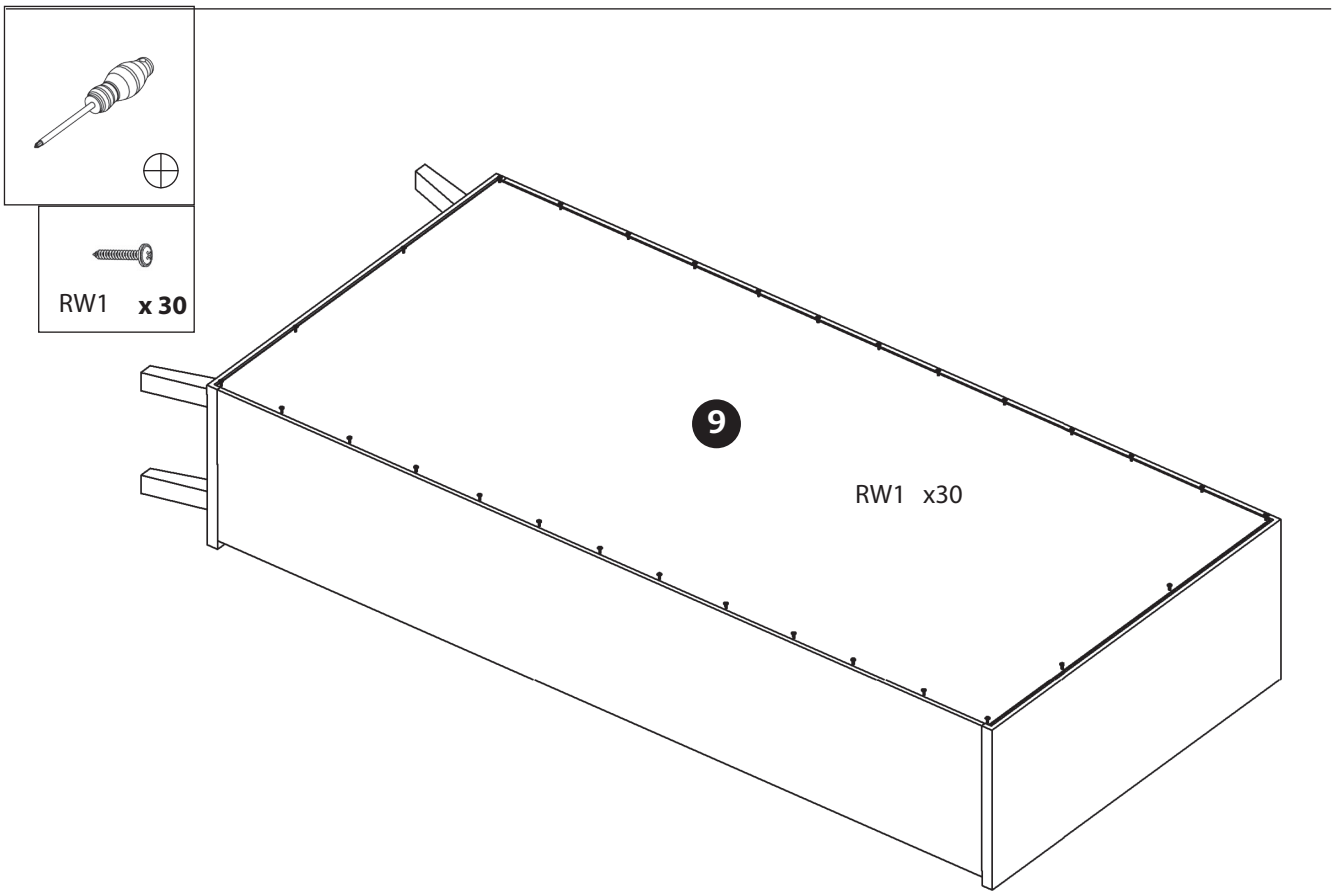

Schuhschrank

11

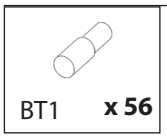

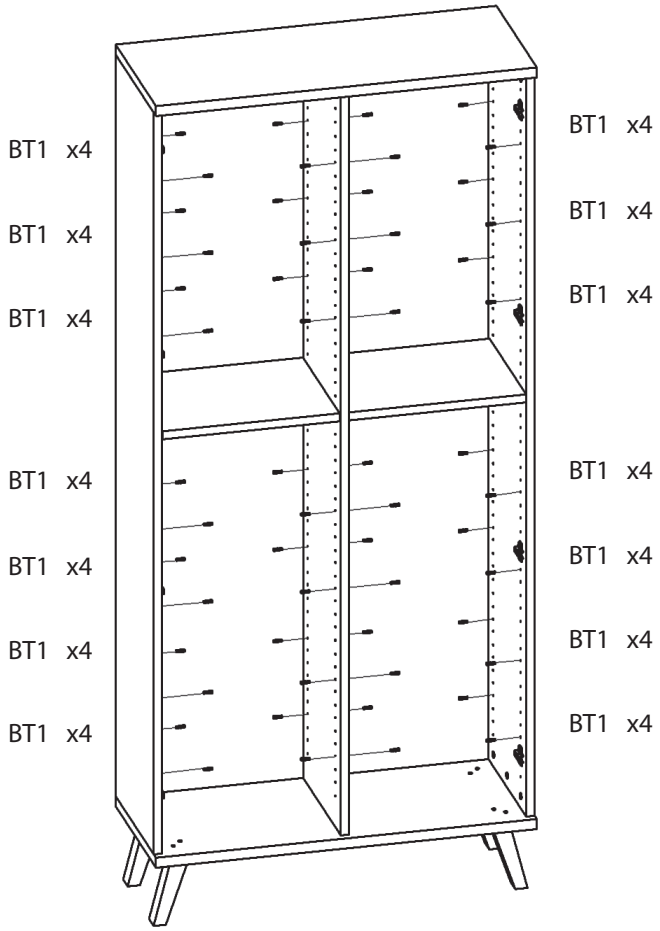

12

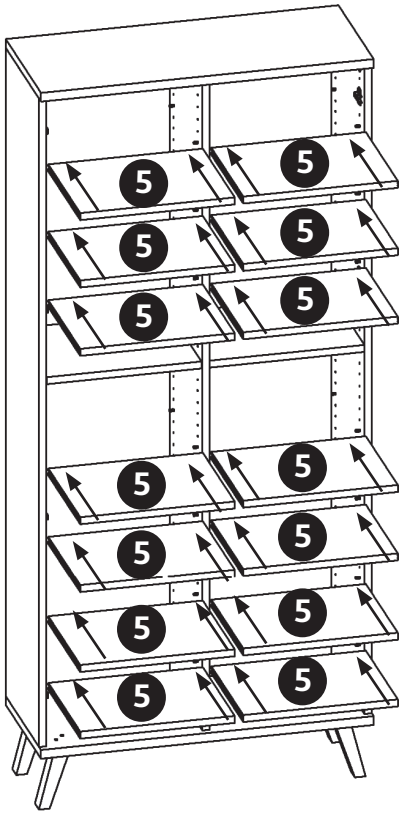

Schuhschrank
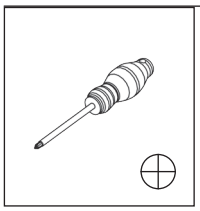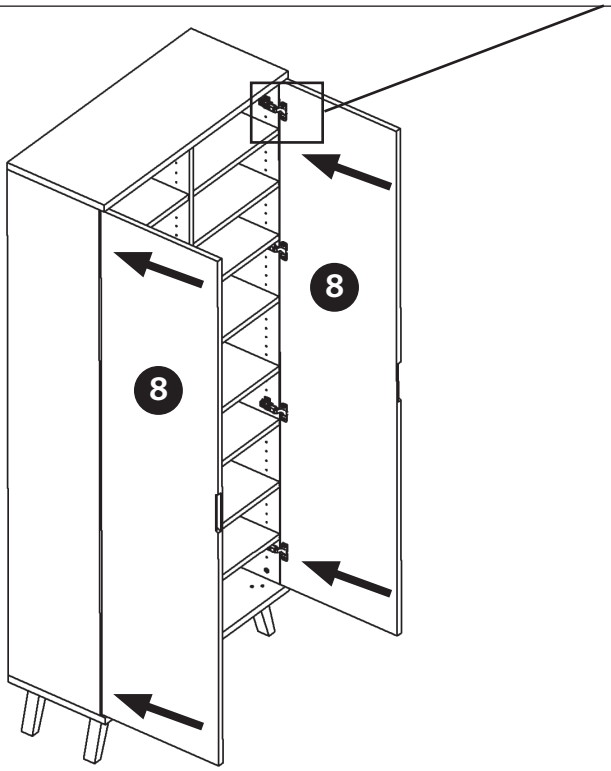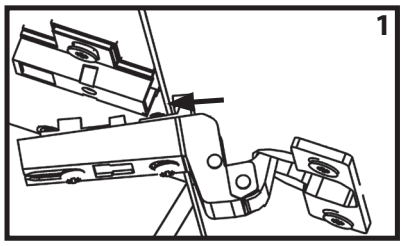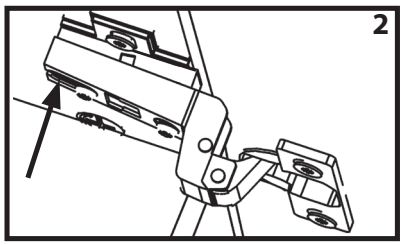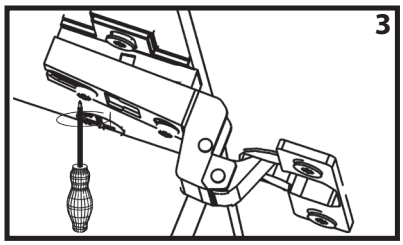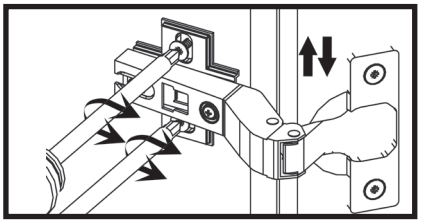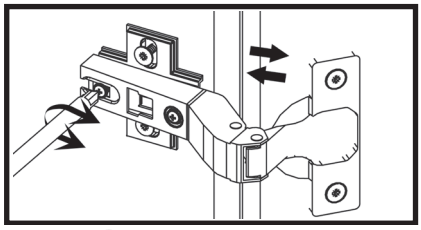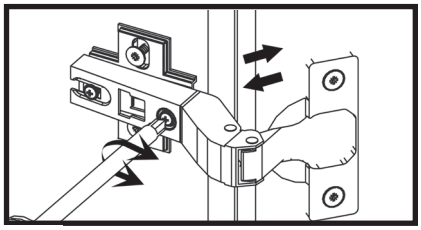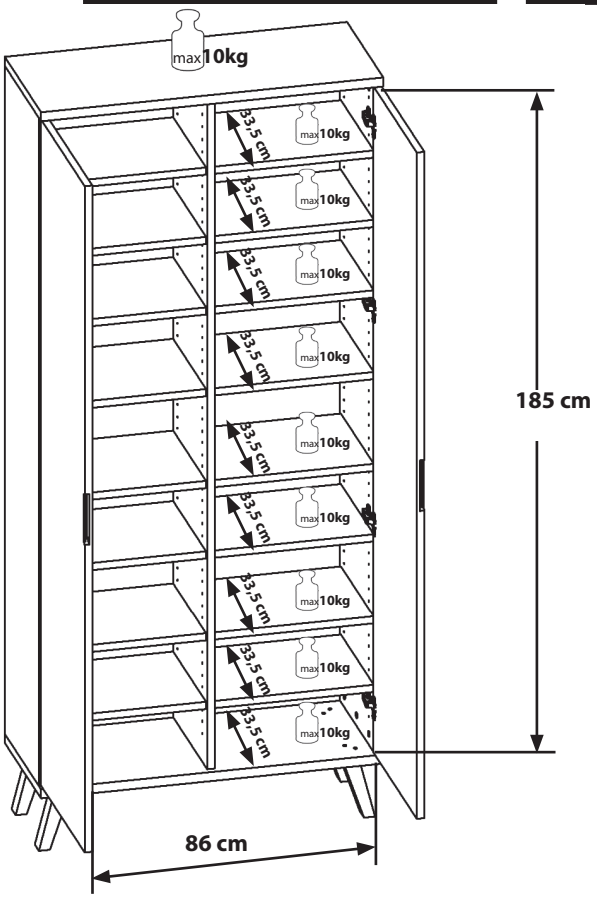
13